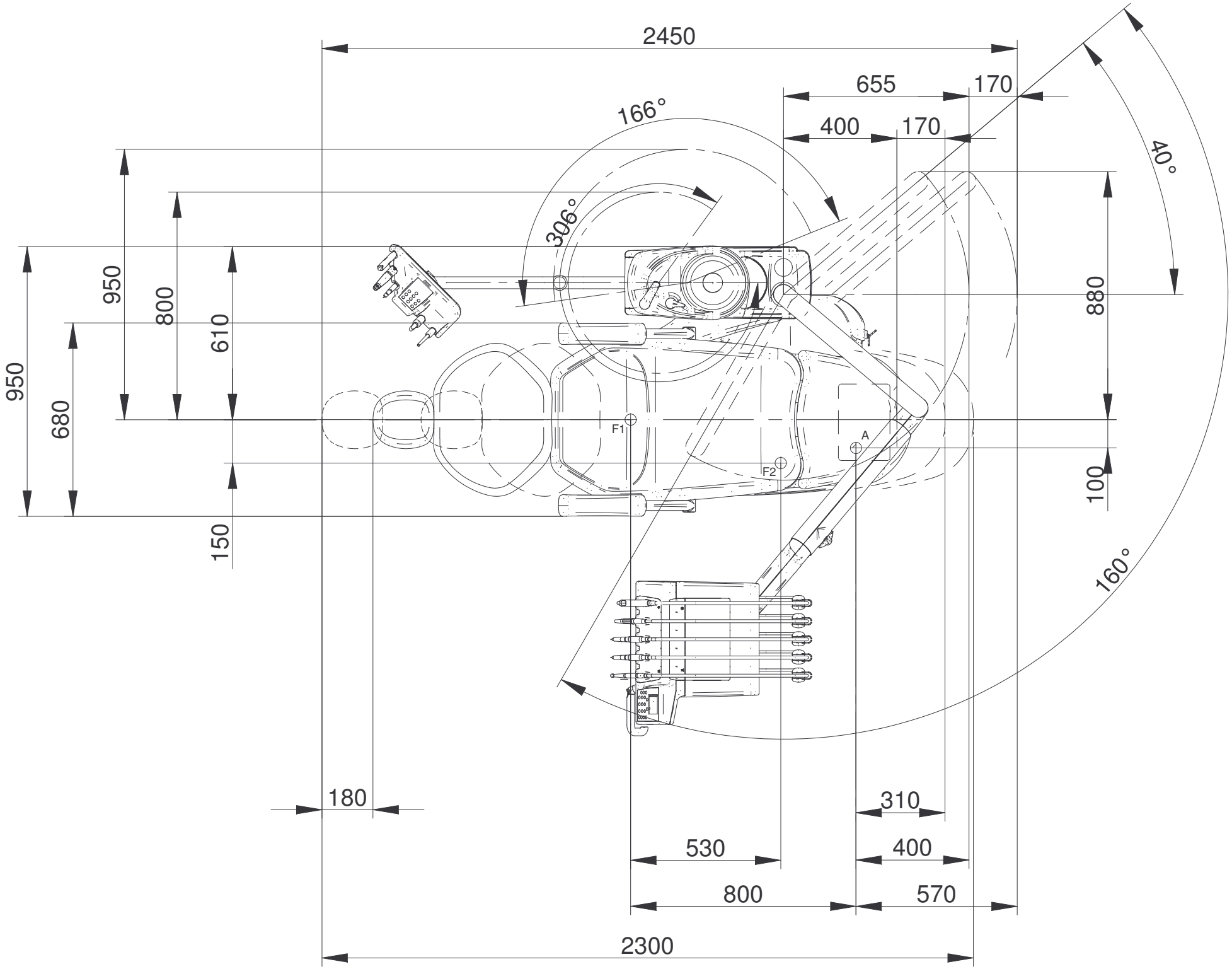
2450
655
170
400
170
166°
306°
40°
950
800
610
950
680
150
880
100
160°
F1
F2
A
180
310
530
400
800
570
2300