MISURE ESPRESSE IN MILLIMETRI / (POLLICI)
MEASURES EXPRESSED IN MILLIMETERS / (INCHES)
MESURES EXPRIMÉES EN MILLIMÈTRES / (POUCES)
IN MILLIMETERN AUSGEDRÜCKTE MESSWERTE / (ZOLL)
MEDIDAS EXPRESADAS EN MILÍMETROS / (PULGADAS)

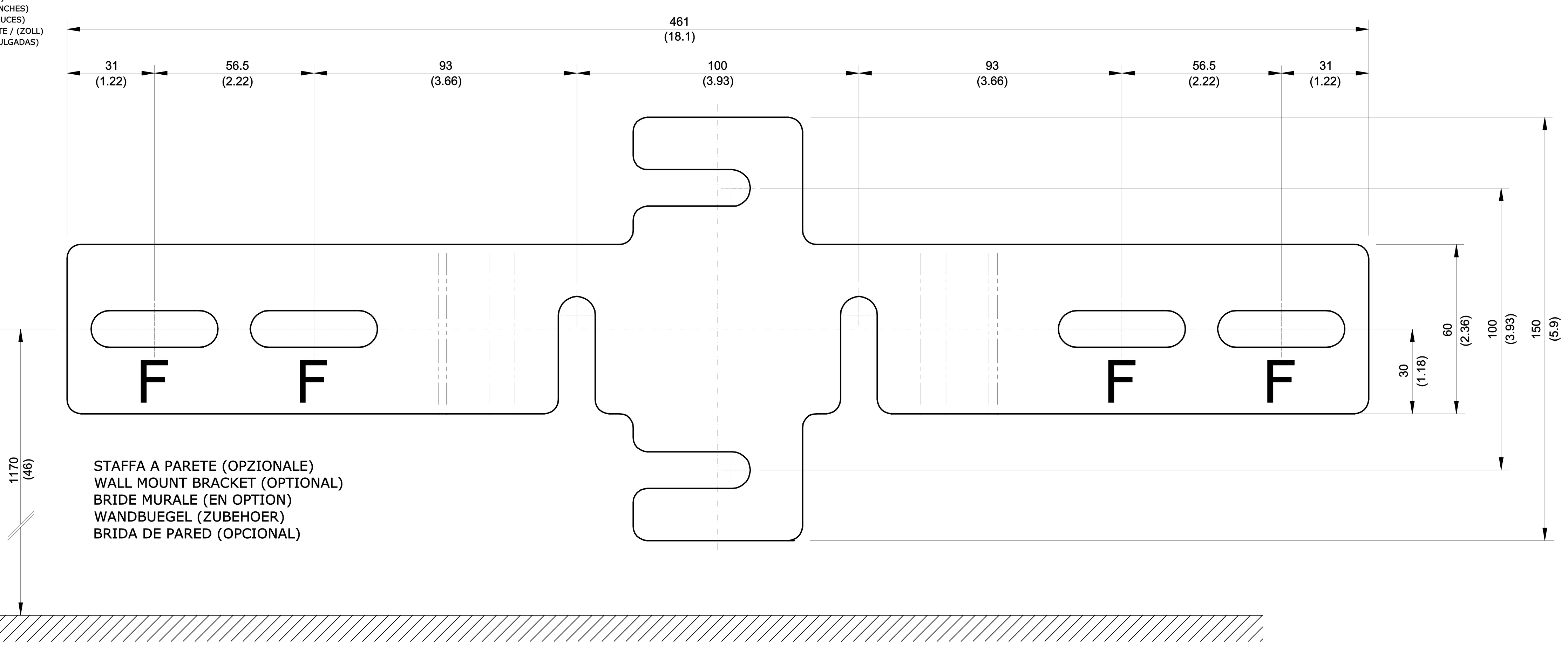

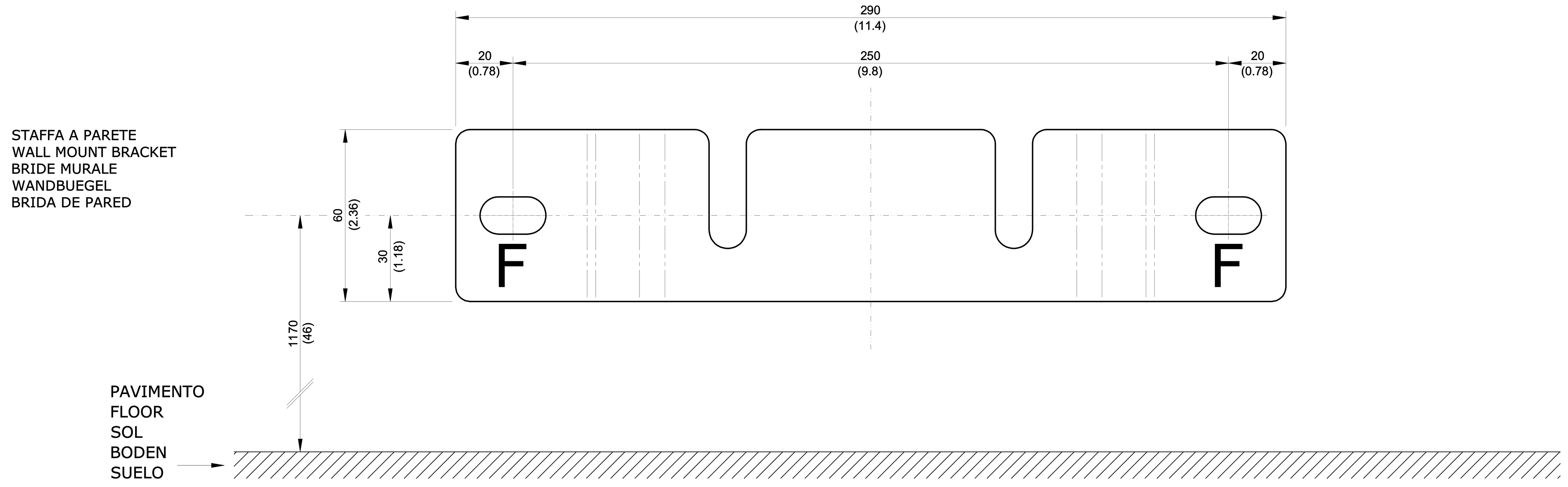

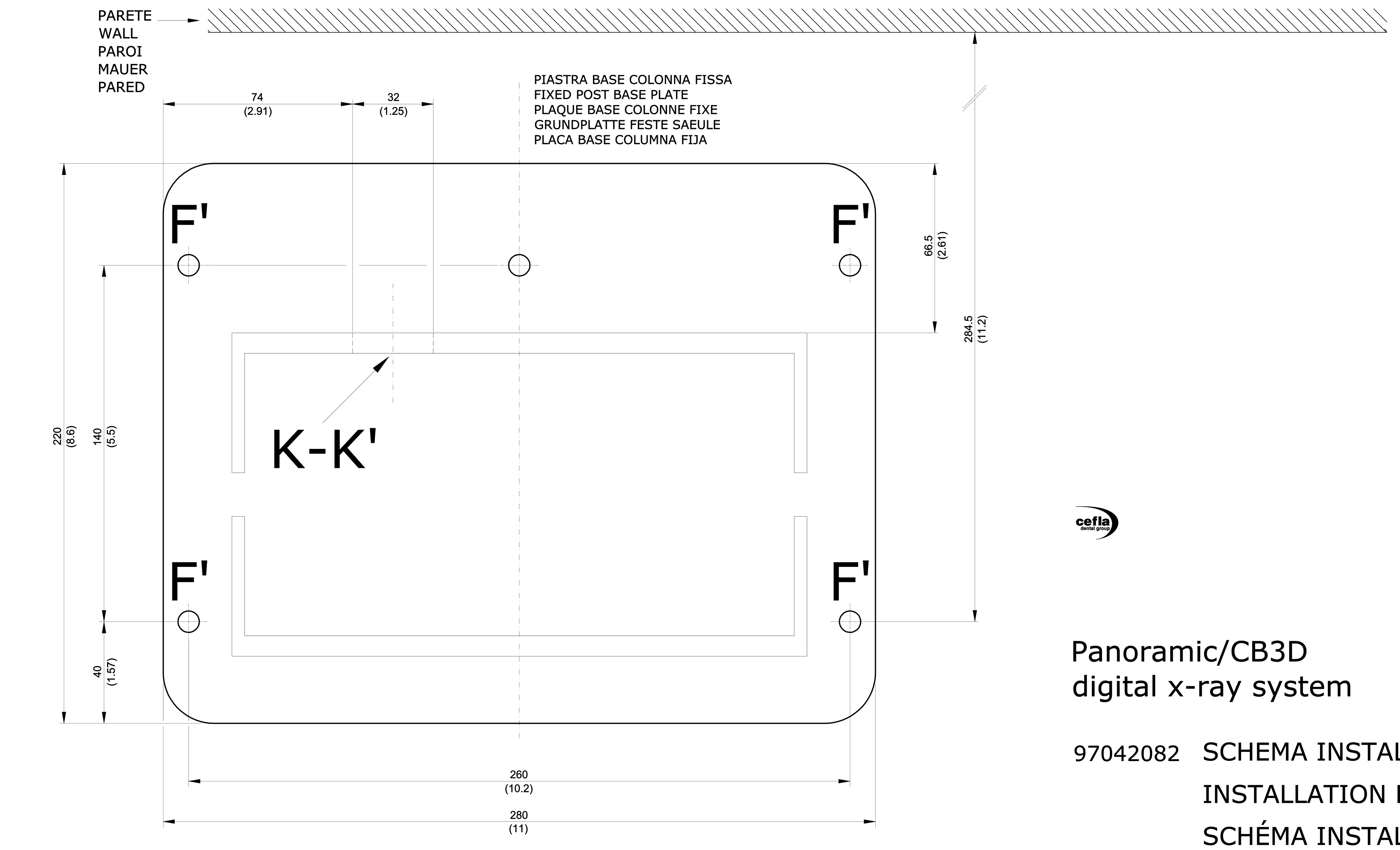

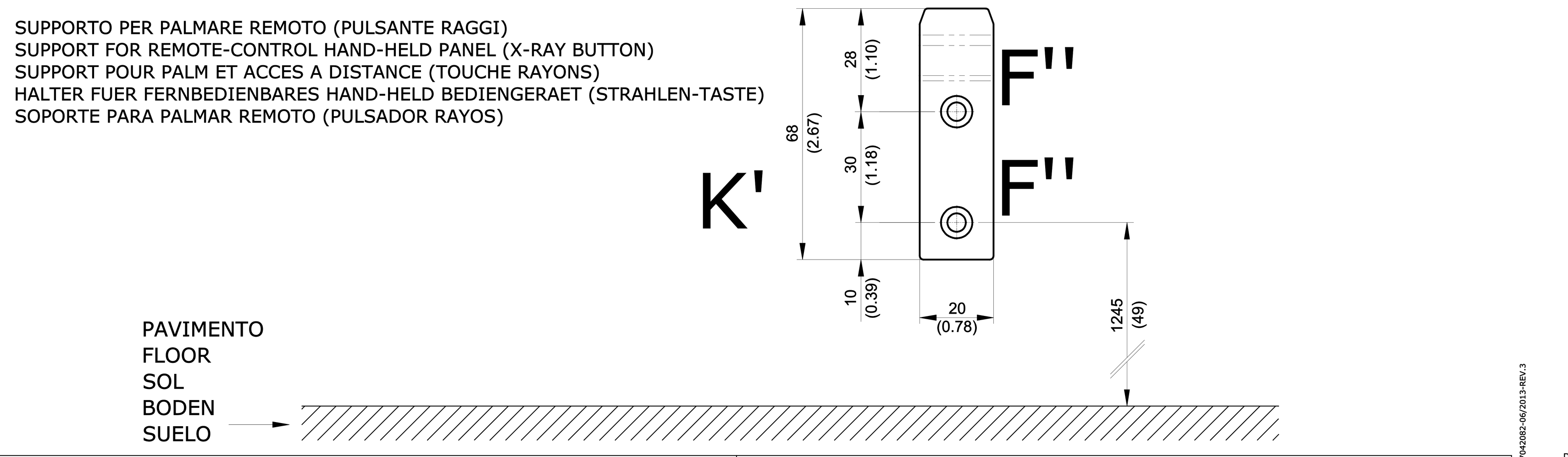

Panoramic/CB3D digital x-ray system

97042082 SCHEMA INSTALLAZIONE
INSTALLATION PLAN
SCHÉMA INSTALLATION
INSTALLATIONSPLAN
ESQUEMA DE INSTALACIÓN

Sede legale/Headquarters - CEFLA scrl - Via Selice Prov.le 23/a - 40026 Imola (BO)
Telefono 0542603111 - Telefax 0542603344 P.IVA 00499791200 c.f.00293150371
http://www.cefla.it ceflaimola@cefla.it
Stabilimento/Plant - Via Bicocca 14/c - 40026 Imola (BO)
Telefono 0542 653441 - Telefax 0542 653555

COD: 97042082
SCALA 1:1 REV.3

97042082-06/2013-REV.3

Diritto esclusivo di utilizzazione ai sensi degli art.12 e SS, e 99 L. 22/04/1941 n.633 - E' VIETATA QUALSIASI RIPRODUZIONE, DISTRIBUZIONE E DIFFUSIONE NON AUTORIZZATA

SIDE A

MISURE ESPRESSE IN MILLIMETRI / (POLLICI)
MEASURES EXPRESSED IN MILLIMETERS / (INCHES)
MESURES EXPRIMÉES EN MILLIMÈTRES / (POUCES)
IN MILLIMETERN AUSGEDRÜCKTE MESSWERTE / (ZOLL)
MEDIDAS EXPRESADAS EN MILÍMETROS / (PULGADAS)

1:20

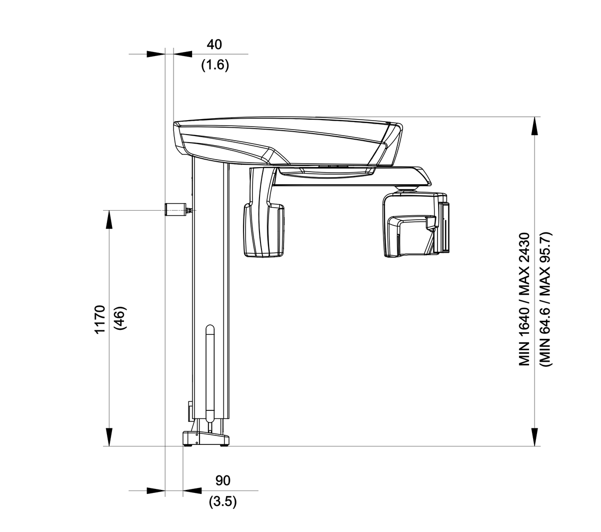

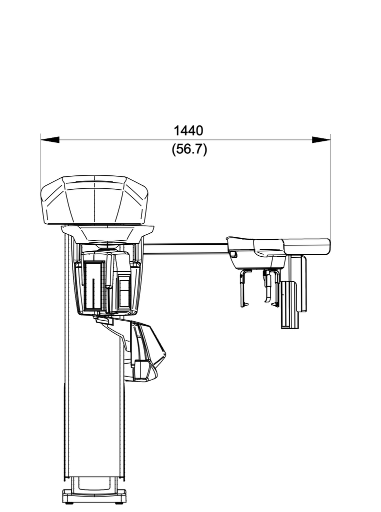

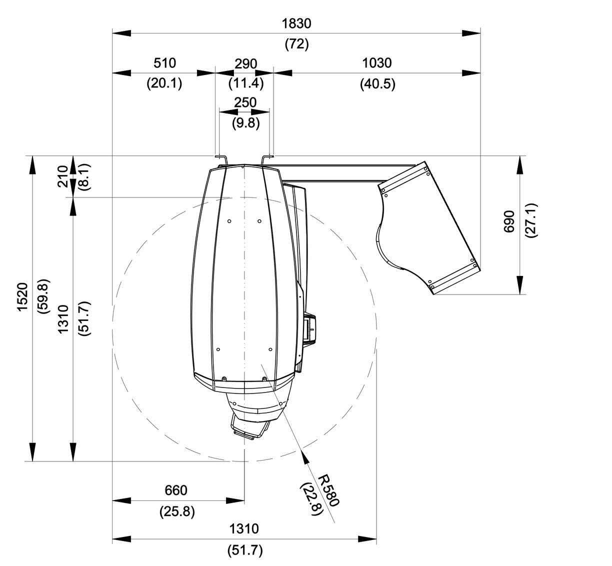

Imballo unità: 154x67x175 (cm).
Unit packaging: 154x67x175 (cm).
Emballage unité: 154x67x175 (cm).
Verpackung der Einheit: 154x67x175 (cm).
Embalaje unidad: 154x67x175 (cm).

Imballo braccio ceph: 56x80x140 (cm).
Ceph arm packaging: 56x80x140 (cm).
Emballage bras Ceph: 56x80x140 (cm).
Verpackung des Ceph-Arms: 56x80x140 (cm).
Embalaje brazo Ceph: 56x80x140 (cm).

Peso con ceph (senza stativo): 190 Kg.
Weight with ceph (without stand): 190 Kg.
Poids avec ceph (sans trépied): 190 Kg.
Gewicht mit ceph (ohne Stativ): 190 Kg.
Peso con ceph (sin soporte): 190 Kg.

CARATTERISTICHE DIMENSIONALI (senza stativo)
OVERALL DIMENSIONS (without stand)
CARACTERISTIQUES DIMENSIONNELLES (sans trépied)
ABMESSUNGEN (ohne Stativ)
CARACTERISTICAS DE LAS DIMENSIONES (sin soporte)

1:20

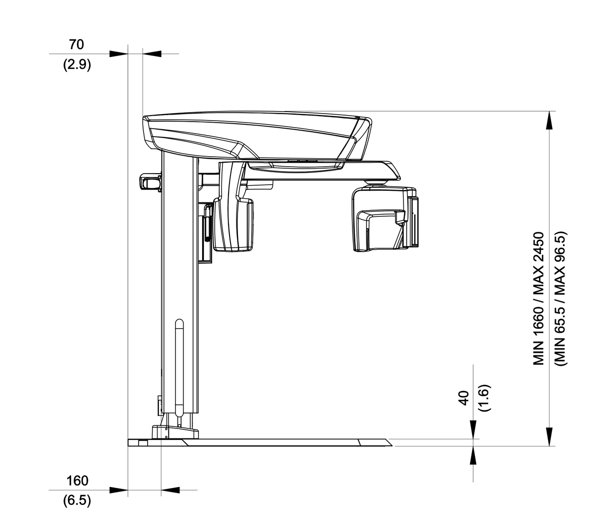

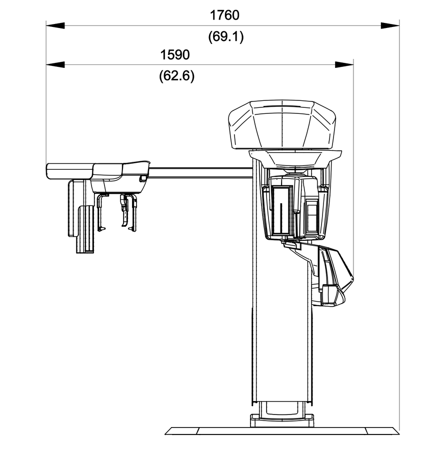

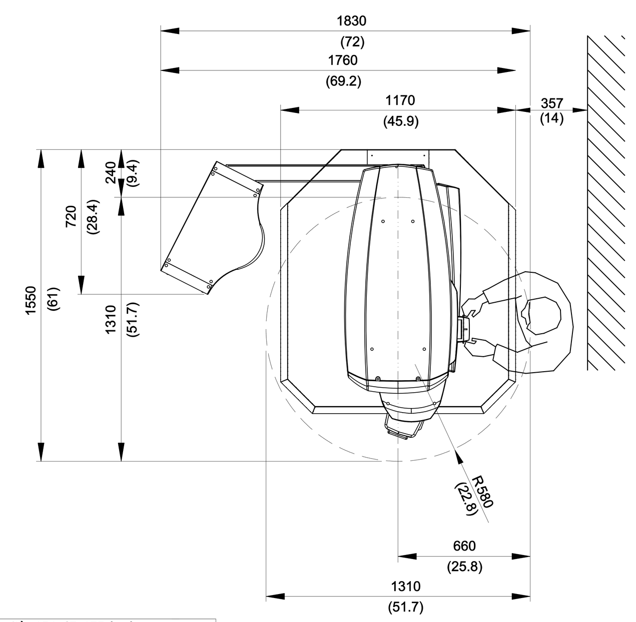

Imballo unità: 154x67x175 (cm).
Unit packaging: 154x67x175 (cm).
Emballage unité: 154x67x175 (cm).
Verpackung der Einheit: 154x67x175 (cm).
Embalaje unidad: 154x67x175 (cm).

Imballo braccio ceph: 56x80x140 (cm).
Ceph arm packaging: 56x80x140 (cm).
Emballage bras Ceph: 56x80x140 (cm).
Verpackung des Ceph-Arms: 56x80x140 (cm).
Embalaje brazo Ceph: 56x80x140 (cm).

Peso con ceph (con stativo): 290 Kg.
Weight with ceph (with stand): 290 Kg.
Poids avec ceph (avec trépied): 290 Kg.
Gewicht mit ceph (mit Stativ): 290 Kg.
Peso con ceph (con soporte): 290 Kg.

CARATTERISTICHE DIMENSIONALI (con stativo)
OVERALL DIMENSIONS (with stative)
CARACTERISTIQUES DIMENSIONNELLES (avec trépied)
ABMESSUNGEN (mit Stativ)
CARACTERISTICAS DE LAS DIMENSIONES (con soporte)

F

Fori fissaggio "STAFFA A PARETE":
La staffa che sostiene l'unità radiologica deve essere fissata solidamente sulla parete.
Scegliere un sistema di fissaggio adatto alle caratteristiche del muro e capace di resistere ad una forza di strappo di 220 Kg. applicata ad ogni punto di ancoraggio.
Se il muro è in cemento o mattone pieno, usare i tasselli "FISCHER GM12".
Si consiglia, in alternativa, l'uso di tasselli chimici "FISCHER" composti da:
Tassello ad iniezione tipo calza (art. FIP 16X85) - Barra filettata con barra e rosetta (art. FIP 16M, 8X110) - Ancorante chimico (art. FIP C 150).

Holes for "WALL MOUNT BRACKET" installation:
The bracket that holds the x-ray unit must be securely fixed to the wall.
Select a fastening system suitable for the wall capable of withstanding a 220 Kg tear force applied at each anchoring point.
Use "FISCHER GM12" anchor bolts for concrete or solid brick walls.
As an alternative, "FISCHER" chemical fixings are recommended consisting of:
injection mortar (item FIP 16X85) - Threaded bar with bar and washer (item FIP 16M, 8X110) - Chemical fixing (item FIP C 150).

Orifices fixation "BRIDE MURALE":
La bride qui soutient l'unité radiologique doit être fixée solidement sur la paroi.
Choisir un système de fixation adapté aux caractéristiques du mur et capable de résister à une force de déchirement de 220 kg appliquée à chaque point de fixation.
Si le mur est en ciment ou brique pleine, utiliser les chevilles "FISCHER GM12".
Il est conseillé, en alternative, l'utilisation de chevilles chimiques "FISCHER" composées de:
cheville à expansion type manchon (art. FIP 16X85 - Barre filetée avec barre et rosette (art. FIP 16M, 8X110) - Fixateur chimique (art. FIP C150).

Befestigungsbohrung "WANDBUEGEL":
Der Buegel, der die Röntgeneinheit trägt, muss fest und sicher an Wand angebracht werden.
Ein Befestigungssystem auswaehlen, dass sich für die Wandcharakteristiken eignet und das in der Lage ist, einer an jeder Verankerungsstelle angewandten Reisskraft von 220 Kg zu widerstehen.
Sollte man es mit einer Betonwand oder einer Vollziegelwand zu tun haben, muessen Duebel "FISCHER GM12" verwendet werden.
Alternativ dazu empfiehlt sich der Gebrauch von chemischen Dübeln "FISCHER" bestehend aus:
Injektions-Ankerhülse (Art. FIP 16x85) - Gewindestange mit Stange und Rosette (Art. FIP 16M, 8x110) - Chemische Verankerung (Art. FIP C 150).

Orificios Fijaciòn "BRIDA DE PARED":
La brida que sostiene la unidad radiológica debe fijada saldamente en la pared.
Escoger un sistema de fijación adecuado a las características del muro y capaz de resistir a una fuerza de tiro de 220 Kg. aplicada a cada punto de anclaje.
Si el muro es de cemento o ladrillo lleno, utilizar los tacos "FISCHER GM12".
Se aconseja, como alternativa, el uso de tacos químicos "FISCHER" compuestos por:
Taco de inyección tipo malla (art. FIP 16X85) - Barra roscada con barra y arandela (art. FIP 16M, 8X110) - Agente de anclaje químico (art. FIP C 150).

F'

Fori fissaggio "PIASTRA BASE COLONNA FISSA":
Si consiglia l'uso di tassello "FISCHER GM8".

Holes for "FIXED POST BASE PLATE" installation:
A "FISCHER GM8" anchor bolt is recommended.

Orifices fixation "PLAQUE BASE COLONNE FIXE":
Il est recommandé d'utiliser des chevilles "FISCHER GM8".

Befestigungsbohrung "GRUNDPLATTE FESTE SAEULE":
Es empfiehlt sich die Verwendung von Duebeln "FISCHER GM8".

Orificios fijaciòn "PLACA BASE COLUMNA FIJA":
Se aconseja la utilizacion de taco "FISCHER GM8".

F''

Fori fissaggio "PULSANTE RAGGI":
Utilizzare i tasselli a corredo (D6).

Holes for "X-RAY BUTTON" installation:
Use the anchor bolts provided (D6).

Orifices fixation "TOUCHE RAYONS":
Utiliser les chevilles fournies (D6).

Befestigungsbohrung "STRAHLEN-TASTE":
Die als Zubehoer mitgelieferten Dübel (D6) verwenden.

Orificios fijaciòn "PULSADOR RAYOS":
Utilizar los tacos suministrados (D6).

K

- ALIMENTAZIONE ELETTRICA: 115 > 240 VAC - 50/60Hz.
ATTENZIONE: RISPETTARE LA CORRETTA POLARITA' DEL COLLEGAMENTO.
NOTA: verificare la corrispondenza al valore di tensione indicato nei dati di targa prima di effettuare il collegamento.
- POTENZA ASSORBITA: 0,15 KW (riposo) ; 1,6 KW (lavoro).
REQUISITI MINIMI:
Cavo alimentazione: 3x2,5mm.
L'impianto deve essere fornito di un adeguato impianto di messa a terra conforme alle normative I.E.C. - US national electrical code e C.E.I.(o comunque vigenti nel luogo di installazione).
In Italia deve essere eseguito in conformità alle norme C.E.I. 64-8 sez.710, che prescrivono l'installazione a monte dell'impianto di un interruttore differenziale con le seguenti caratteristiche:

CON VALORE DI TENSIONE DI 180 > 240 VAC	**CON VALORE DI TENSIONE DI 115 > 180 VAC**
CORRENTE NOMINALE: 10A (CURVA D)	CORRENTE NOMINALE: 16A (CURVA D)
SENSIBILITA' DIFFERENZIALE: 0,03A	SENSIBILITA' DIFFERENZIALE: 0,03A
Distanza tra i contatti di almeno 3mm	Distanza tra i contatti di almeno 3mm

Il colore dei 3 conduttori deve corrispondere a quanto prescritto dalle norme. Se l'interruttore differenziale si trova in una posizione di difficile accesso, è consigliabile installare un ulteriore interruttore di alimentazione bipolare in posizione facilmente accessibile.
- COLLEGAMENTO PER LAMPADE DI SEGNALAZIONE:
Per il comando delle lampade, predisporre 4 fili di 1 mm **(canalizzazione separata dalla rete)**:
- 2 fili di 1,5 mm per "lampada ready";
- 2 fili di 1,5 mm per "lampada emissione x-ray".
Alimentazione lampade allo stato solido SSR (Solid State Relay): 24VAC - 0,5A. In caso di carichi maggiori, utilizzare un relè di servizio.
- CAVO "ETHERNET" PER IL COLLEGAMENTO CON "HUB" DI RETE O "PC" (canalizzazione separata dalla rete):
1) Per il collegamento alla rete (HUB) è necessario utilizzare un cavo "patch" - RJ-45 (maschio) - RJ-45 (maschio) - UTP - CAT 5e (fornito a corredo).
2) In caso di collegamento diretto ad un PC, utilizzare un cavo "crossover" - RJ-45 (maschio) - RJ-45 (maschio) - UTP - CAT 5e (non fornito).
- CAVO DI COLLEGAMENTO AL PANNELLO "CBCT" (SOLO MODELLO 3D FULL):
Per il collegamento al pannello, utilizzare un cavo "ethernet patch" cat.6 o superiore (fornito a corredo - L = 5 metri).

- POWER SUPPLY: 115 > 240 VAC - 50/60Hz.
ATTENTION: RESPECT THE CORRECT CONNECTION POLARITY.
NOTE: verify that the voltage indicated on the name plate is suitable before attempting the connetion.
- ABSORBED POWER: 0.15 kW (standby) ; 1.6 (work).
MINIMUM REQUIREMENT:
Power cord: 3x2,5mm.
The electrical wiring must be effectively grounded in compliance with I.E.C. - us national electrical code - and C.E.I standards (or in any case all current local standards).
In Italy the electrical wiring must be done in compliance with electrical code C.E.I. 64-8 sez.710, that require a differential switch with the following specifications is installed before the system:

WITH POWER SUPPLY 180 > 240 VAC	**WITH POWER SUPPLY 115 > 180 VAC**
NOMINAL CURRENT: 10A (BEND D)	NOMINAL CURRENT: 16A (BEND D)
DIFFERENTIAL SENSITIVITY: 0,03A	DIFFERENTIAL SENSITIVITY: 0,03A
A CLEARANCE OF AT LEAST 3mm	A CLEARANCE OF AT LEAST 3mm

The color of the 3 wires must be as set forth by the standards. If the differential switch is found in a hard-to-reach area, install another switch in a place that the operator can easily access.
- INDICATOR LIGHT CONNECTION:
Use 4 1mm wires for the indicator lights **(conduits separate from mains)**:
- 2 1.5mm wires for "ready" light;
- 2 1.5mm wires for "x-ray emission light".
Lamp SSR (Solid State Relay) power supply: 24VAC - 0.5A. Use a service relay for higher loads.
- "ETHERNET" CABLE FOR CONNECTION TO NETWORK "HUB" OR "PC" (conduits separate from mains):
1) Use a "patch" cable for connection to network (HUB) - RJ-45 (male) - RJ-45 (male) - UTP - CAT 5e (supplied).
2) Use a "crossover" cable for direct connection to a PC - RJ-45 (male) - RJ-45 (male) - UTP - CAT 5e (not supplied).
- CONNECTION LEADS TO "CBCT" (3D FULL MODEL ONLY):
To connect to the panel use an "ethernet patch" lead of cat.6 or higher (supplied, L = 5 metres).

- ALIMENTATION ELECTRIQUE: 115 > 240 VAC - 50/60Hz.
ATTENTION: IL FAUT RESPECTER LA CORRECTE POLARITE DU BRANCHEMENT.
Remarque: controler que la valeur de tension indiquée dans les données reportées sur la plaque correspond bien avant de procéder au branchement.
- PUISSANCE ABSORBEE: 0,15 kW (à repos) ; 1,6 kW (en marche).
PRE-REQUIS MINIMUMS:
Cable d'alimentation: 3x2,5mm.
L'equipement doit être pourvu d'une installation de mise à la terre adaptée et conforme aux réglementations i.e.c. - us national electrical code - et c.e.i. (ou dans tous les cas, en vigueur dans la pays d'installation).
En Italie, elle doit être realisée en conformité aux normes c.e.i. 64-8 sez.710, qui prescrivent l'installation en amont d'un disjoncteur differentiel avant les caractéristiques suivantes:

AVEC ALIMENTATION ELECTRIQUE 180 > 240 VAC	**AVEC ALIMENTATION ELECTRIQUE 115 > 180 VAC**
COURANT NOMINAL: 10A (COURBE D)	COURANT NOMINAL: 16A (COURBE D)
SENSIBILITÉ DIFFERENTIELLE: 0,03A	SENSIBILITÉ DIFFERENTIELLE: 0,03A
DISTANCE ENTRE LES CONTACTS D'AU MOINS 3mm	DISTANCE ENTRE LES CONTACTS D'AU MOINS 3mm

La couleur des 3 conducteurs doit correspondre aux prescriptions réglementaires. Si l'interrupteur différentiel se trouve dans une position difficile d'accès, il est conseillé d'installer un autre interrupteur à une position facile d'accès pour l'opérateur.
- BRANCHEMENT POUR LAMPES DE SIGNALISATION:
Pour la commande des lampes, préparer 4 fils de 1mm **(canalisation séparée du secteur)**:
- 2 fils de 1,5mm pour "témoin ready";
- 2 fils de 1,5mm pour "témoin émission x-ray".
Alimentation témoins à l'état solide SSR (Solid State Relay): 24VAC - 0.5A. En cas de charges supérieures, utiliser un relais de service.
- CABLE " ETHERNET" POUR LA CONNEXION AVEC "HUB" DE RESEAU OU "PC" (canalisation séparée du réseau):
1)Pour le branchement au réseau (HUB) il est nécessaire d'utiliser un cable "patch" - RJ-45 (male) - RJ-45 (male) - UTP - CAT 5e (fourni);
2) En cas de branchement direct à un PC, utiliser un cable "crossover" - RJ-45 (male) - RJ-45 (male) - UTP - CAT 5e (non fourni).
- CABLE DE CONNEXION AU PANNEAU "CBCT" (UNIQUEMENT MODELE 3D FULL):
Pour la connexion au panneau, utilisez un cable "ethernet patch" cat.6 ou supérieure (fourni - L = 5 mètres).

- STROMVERSORGUNG: 115 > 240 VAC - 50/60HZ.
ACHTUNG: BEACHTEN SIE DIE RICHTIGE POLARITAT DER VERBINDUNG.
HINWEIS: bevor man den anschluss vornimmt, muss die übereinstimmung mit dem auf dem datenschild spannungswert gegeben ist.
- ANSCHLUSSLEISTUNG: 0,15 kW (im Standby) ; 1,6 kW (im Betrieb).
MINDESTVORAUSSETZUNGEN:
Speisekabel: 3x2,5mm.
Die anlage muss mit einer angemessenen erdungsanlage ausgerüstet sein, di eden richtlinien i.e.c. - us national electrical code - sowie cei entspricht (oder in jedem fall den am aufstellungsort geltenden richtlinien).
in italien muss diese anlage übereinstimmend zu den c.e.i. normen 64-8 sez.710 hergestellt werden, diese schreiben vor, dass vorgelagert zur anlage ein fehlerstrom-schutzschalter mit eingenschaften installiert werden muss:

STROMVERSORGUNG 180 > 240 VAC	**STROMVERSORGUNG 115 > 180 VAC**
NENNSTROM: 10A (BOGEN D)	NENNSTROM: 16A (BOGEN D)
DIFFERENTIAL EMPFINDLIHKEIT: 0,03A	DIFFERENTIAL EMPFINDLIHKEIT: 0,03A
MINDESTENS 3mm ABSTAND ZWISCHEN DEN KONTAKTEN	MINDESTENS 3mm ABSTAND ZWISCHEN DEN KONTAKTEN

Die Farbe der 3 leiter muss den durch die Normen vorgeschriebenen Voraussetzungen entsprechen.
Wenn sich der Fehlerstromschutzschalter an einer schwer erreichbaren Stelle befindet, empfiehlt es sich, einen weiteren Schalter an einer für den Bediener leichter erreichbaren Stelle zu installieren.
- ANSCHLUSS FUER MELDELEUCHTEN:
Zur Steuerung der Lampen muessen vier 1mm-Draehte vorgesehen werden **(Kabelkanalverlegung separat vom Netz)**:
- 2 Draehte (1,5mm) fuer die "Ready-Leuchte";
- 2 Draehte (1,5mm) fuer die "Roentgenstrahlemissionsleuchte".
Lampenversorgung mit Halbleiterrelais SSR (Solid State Relay): 24VAC - 0.5A. Im Fall von hoeheren Belastungen muss ein Arbeitsrelais verwendet werden.
- "ETHERNET"-KABEL FUER DEN ANSCHLUSS AN NETZWERK-HUB ODER PC (Kabelkanalverlegung separat vom Netz):
1) Fuer den Netzanschluss (HUB)muss folgendes verwendet werden: ein "Patch"-Kabel - RJ-45 (maennlich) - RJ-45 (maennlich) - UTP - CAT 5e (mitgeliefert).
2) Im Fall eines direkten Anschlusses an einen PC muss folgendes verwendet werden: ein "Crossover"-Kabel - RJ-45 (maennlich) - RJ-45 (maennlich) - UTP - CAT 5e (nicht mitgeliefert).
- ANSCHLUSSKABEL AN BEDIENFELD "CBCT" (NUR MODELL 3D FULL):
Fuer den Anschluss an das Bedienfeld ein Ethernet-Patchkabel Kat.6 oder hoeher verwenden (mitgeliefert - L = 5 Meter).

- ALIMENTACIÓN ELÉCTRICA: 115 > 240 VAC - 50/60HZ.
ATENCION: RESPETAR LA CORRECTA POLARIDAD DEL CONEXION.
NOTA: comprobar la correspondencia con el valor de tensión indicado en los datos indicados en la placa antes de efectuar la conexión.
- POTENCIA ABSORBIDA: 0,15 KW (descanso) ; 1,6 KW (trabajo).
REQUISITOS MÍNIMOS:
Cable de alimentacion: 3x2,5mm.
La instalación debe poseer una adecuada toma de tierra que cumpla con las normativas i.e.c. - us national electrical code y c.e.i. (o de todos modos, vigentes en el lugar de instalación).
En italia debe efectuarse de acuerdo con las normas c.e.i. 64-8 sez.710, que prescriben la instalación aguas arriba de la instalación, de un interruptor diferencial con las características siguientes:

VALOR DE ALIMENTACION 180 > 240 VAC	**VALOR DE ALIMENTACION 115 > 180 VAC**
CORRIENTE NOMINAL: 10A (CURVA D)	CORRIENTE NOMINAL: 16A (CURVA D)
SENSIBILIDAD DIFERENCIAL: 0,03A	ENSIBILIDAD DIFERENCIAL: 0,03A
DISTANCIA ENTRE LOS CONTACTOS DE, POR LO MENOS, 3 mm	DISTANCIA ENTRE LOS CONTACTOS DE, POR LO MENOS, 3mm

El color de los tres conductores debe corresponder con todo lo prescrito por las normas. Si el interruptor diferencial se encuentra en una posición de difícil acceso, se aconseja instalar otro interruptor en posición fácilmente accesible al operador.
- CONEXION PARA LUCES DE SENALIZACION:
Para el accionamiento de las làmparas, predisponer 4 hilos de 1mm. **(canalizacion separada de la red)**:
- 2 hilos de 1,5mm para "luz ready";
- 2 hilos de 1,5mm para "luz emision x-ray".
Alimentacion luces en estado solido SSR (Solid State Relay): 24VAC - 0.5A. En caso de cargas mayores, utilizar un relé de servicio.
- CABLE "ETHERNET" PARA LA CONEXION CON "HUB" DE RED O "PC" (canalizacion separada de la red):
1) Para la conexion a la red (HUB) es necesario utilizar un cable "patch" - RJ-45 (macho) - RJ-45 (macho) - UTP - CAT 5e (suministrado);
2) En caso de conexion directa a un PC, utilizar un cable "crossover" - RJ-45 (macho) - RJ-45 (macho) - UTP - CAT 5e (no suministrado).
- CABLE DE CONEXION AL PANEL "CBCT" (SOLO MODELO 3D FULL):
Para la conexion con el panel, utilizar un cable "ethernet patch" cat.6 o superior (suministrado - L = 5 metros).

K'

COLLEGAMENTO "PULSANTE RAGGI" (canalizzazione separata dalla rete):
Collegare la prolunga fornita (97521776) all'apposito plug sul retro della colonna; collegare tramite cavo elettrico la prolunga al pulsante raggi, seguendo lo schema indicato (il collegamento può avvenire sia tramite connessione diretta, sia attraverso un'apposita borchia):
"X-RAY BUTTON" CONNECTION (conduits separate from mains):
Connect the supplied extension (97521776) to the special plug on the back of the column; connect the extension to the exposure button through an electric lead, by following the provided diagram (Connection can be achieved both through direct connection or through a special plug):
RACCORDEMENT "TOUCHE RAYONS" (canalisation séparée du réseau):
Brancher la rallonge fournie (97521776) à la prise prévue à cet effet qui se trouve à l'arrière de la colonne; brancher la rallonge au bouton des rayons à l'aide d'un cable électrique en suivant le schéma indiqué (Le raccord peut se faire aussi bien par connexion directe que par borne spécialement prévue à cet effet.):
ANSCHLUSS "STRAHLEN-TASTE" (Kabelkanalverlegung separat vom Netz):
Die mitgelieferte Verlaengerung (97521776) an den entsprechenden Stecker an der Rueckseite der Saeule anschliessen; die Verlaengerung ueber ein Stromkabel an die Strahlungstaste anschliessen, dabei das angegebene Schema befolgen (Der Anschluss kann sowohl direkt als auch über eine eigens dafür vorgesehene Wandsteckdose erfolgen):
CONEXION "PULSADOR RAYOS" (canalizacion separada de la red):
Conectar la extension suministrada (97521776) al plug correspondiente situado en la parte trasera de la columna; conectar mediante el cable eléctrico la extension al pulsador rayos, siguiendo el esquema indicado (La conexión puede efectuarse tanto mediante conexión directa como a través de una toma de corriente mural):

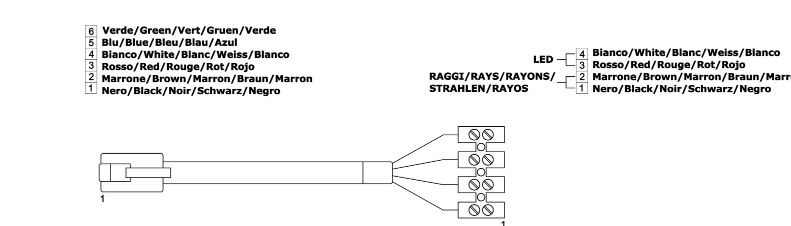

SIDE B